EAU~K

Leitungsgebundener Wasserspender

EAU~K TWO Top

Technisches Datenblatt

www.doiteauk.com

Stadtwerke Karlsruhe

Besser versorgt, weiter gedacht.

Stadtwerke Karlsruhe
Besser versorgt, weiter gedacht.

EAU~K

EAU~K TWO Top

Technische Daten

Frontdesign	weißes Frontpanel, Edelstahlgehäuse
Gerätetyp	Auftischanlage
Leitungen	Edelstahl
Abmessungen / mm (ohne Anschlüsse)	540 H x 276 B x 513 T
Hausseitige Anschlüsse	1/2“ Geräteventil mit Belüfter und Rückflussverhinderer gem. DIN EN 1717, Wasserablauf mit Siphon
Stromversorgung	230 V AC, Schukosteckdose
Gewicht	40 kg
Wasserpumpe	Dreschieberpumpe
Kühlkompressor	284 W
Kühlleistung	△T 5°C: ca. 70 l/h △T 10°C: ca. 35 l/h
Kältemittel	R 290
Zapfleistung	ca. 140 l/h
Hygieneausstattung	PURE Multilayer-Hochleistungsfiltersystem TKS Tap Desinfektionssystem
Fehlermeldungen	Kohlensäure-Zylinder erschöpft Tropftasse voll
Montagehinweise	Das Auftischgerät muß selbst auf einem Tresen stehen. Filter und Kohlensäure-Zylinder werden Untertisch montiert. Das Gerät ist wahlweise mit dem EAU~K Hygiene-Upgrade für besonders sensible Aufstellorte erhältlich.

EAU~K TWO Top

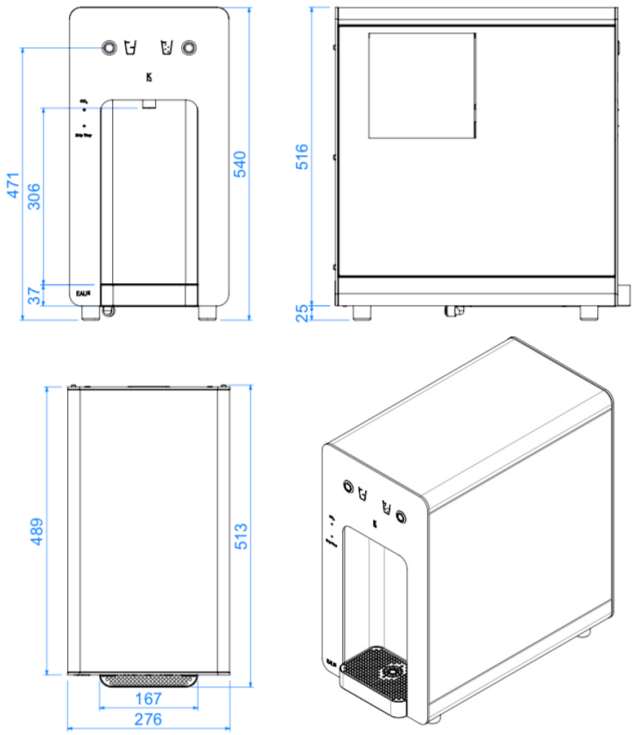

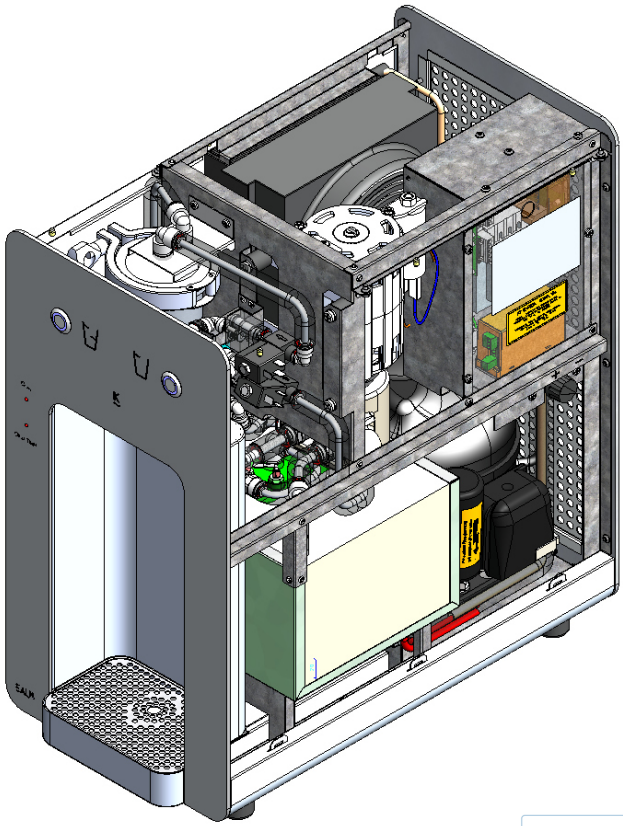

CO2 NEUTRAL
DE200696342X01
by flyeralarm

Stand 03/2019. EauK GmbH. Irrtümer und Druckfehler vorbehalten. Technische Daten können sich jederzeit ohne vorherige Ankündigung ändern.

EAU~K GmbH, Schulstr. 13, 93087 Alteglofsheim, info@doiteauk.com, Tel: 09453-99406-0